Montageanleitung Deckenschild *premium*

1

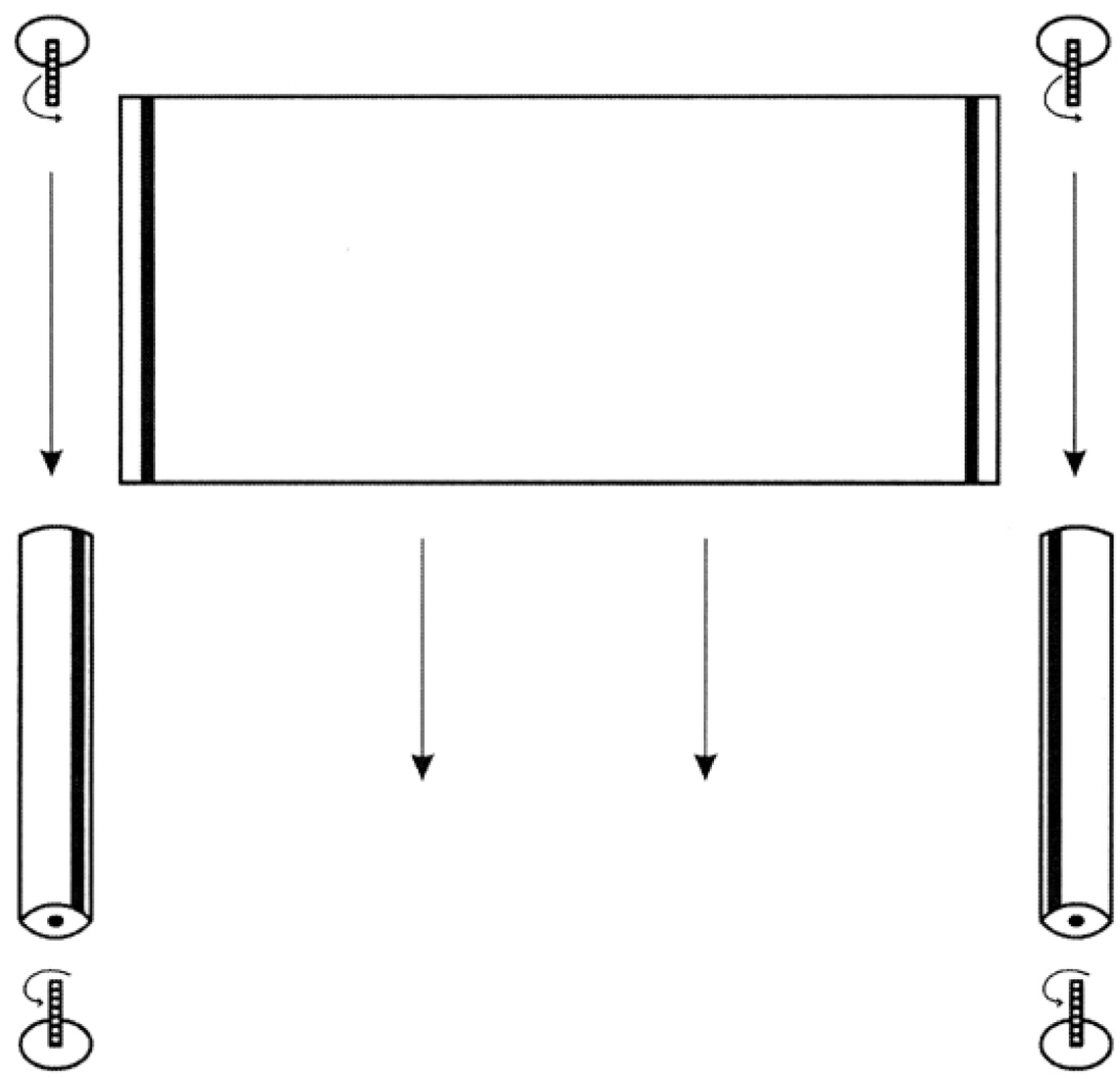

Die unteren Gewindestopfen in das Aluminiumrundrohr eindrehen. Dann die weiße Acrylglasscheibe-Grundplatte in die Nuten des Alu-Rundrohres einschieben und die oberen Gewindestopfen eindrehen.
Achtung! Nicht vergessen, das Drahtseil durch das Loch der oberen Gewindestopfen ziehen (A).
Das Drahtseil bei Bedarf den örtlichen Gegebenheiten anpassen und durch das Oberteil des Deckenhalters ziehen (C).
Das Drahtseil mittels der mitgelieferten Presshülsen und einer Kombi-Zange verplombem (D).
Die Deckenhalter-Unterteile werden an der Decke verschraubt.
Deckenhalter-Ober- und Unterteile eindrehen.

A

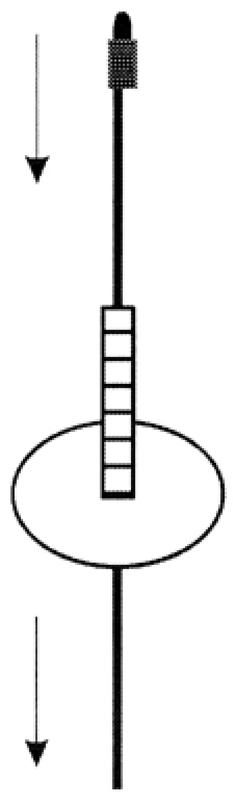

B

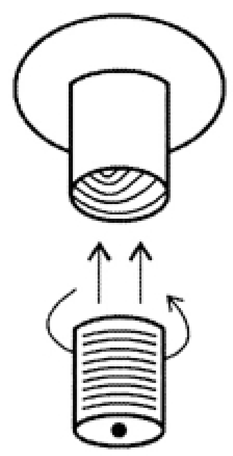

Unterteil

Oberteil

C

D

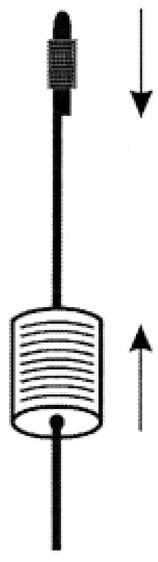
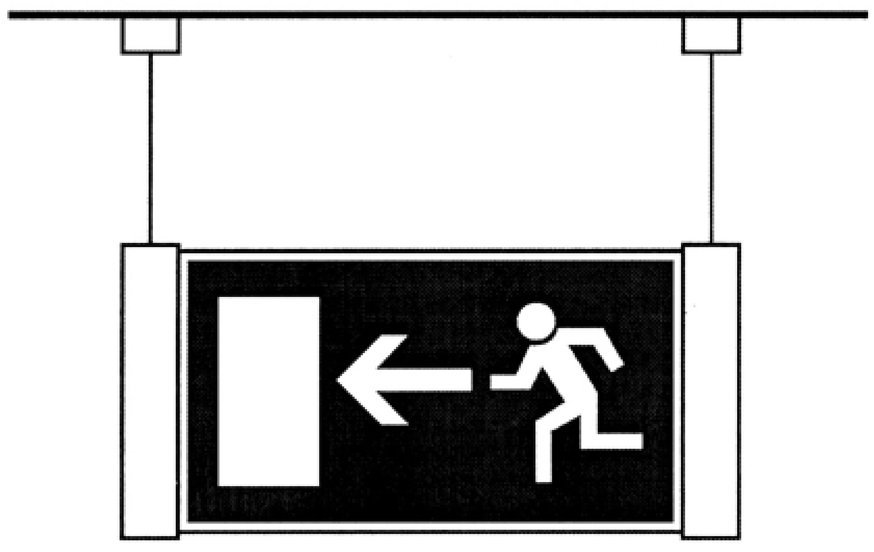
2